WPDH BMF

Woltmanzähler

Ihre Vorteile

- Langlebiger, robuster Woltmanzähler:
  Hohe Messstabilität und Betriebssicherheit
- Herausnehmbarer Messeinsatz:
  Nachrüstbarkeit bzw. Austauschbarkeit gewährleistet

Einsatzgebiete

- Messung von hohen, relativ konstanten Durchflussmengen
- Messung von:
  - Entsalztem / demineralisiertem Wasser
  - Natronlauge bis 20 %
  - Salzwasser bis 10 %
  - Chlorhaltigem Wasser bis 1 %
  - Glykol-Wasser-Lösungen bis 30 %
  - Laugenlösungen bis zu einem pH-Wert von 9

Eigenschaften

- Buntmetallfreie Ausführung
- Universelle Einbaulage
- Gerade Einlaufstrecke 3xDN
- Zählwerk 355° drehbar
- Maximaler Betriebsdruck PN 16 bar
- Temperatur bis 130 °C
- Hydrodynamische Flügelbalance
- Symmetrische Regulierung
- Optimaler Korrosionsschutz durch Pulverbeschichtung
- Überflutungssicheres Standard-Impulsgeber-Zählwerk (IP68) mit Steckplätzen für zwei Reed-RD-Impulsgeber und ein Opto-OD-Impulsgeber

GWF AG
Obergrundstrasse 119
6005 Luzern, Schweiz

T +41 41 319 50 50
info@gwf.ch, www.gwf.ch

Technischer Support:
T +41 41 319 52 00, support@gwf.ch

Zuletzt aktualisiert: 01.05.2026
Erstellt: 15.06.2026 23:07 | Alle Rechte vorbehalten

Technische Daten

Baureihe			WPDH						
Nennweite	**DN**	**mm**	**50**	**65**	**80**	**100**	**125**	**150**	**200**
Nenndruck	**PN**	**bar**	**16**	**16**	**16**	**16**	**16**	**16**	**16**
Zulässige Dauerbelastung	**Q_n**	**m^3/h**	**15**	**25**	**45**	**70**	**100**	**150**	**250**
Maximale Belastung (1 x 24 h)	Q_{max}	m^3/h	30	60	90	140	200	300	500
Trenngrenze ± 3 %	Q_t	m^3/h	1,8	2,0	3,2	4,8	8	12	20
Untere Messbereichsgrenze ± 5 %	Q_{min}	m^3/h	0,6	1,0	1,4	2,0	3,5	4,5	8
Anlauf		ca. m^3/h	0,25	0,3	0,35	0,6	1,1	1,7	2
Temperatur		max. °C	130	130	130	130	130	130	130

Masse und Gewichte			WPDH						
Baulänge	**L**	**mm**	**200**	**200**	**225**	**250**	**250**	**300**	**350**
Höhe	H	mm	120	120	150	150	160	177	206
Höhe	h	mm	73	85	95	105	118	135	162
Ausbauhöhe Messeinsatz	g	mm	200	200	270	270	280	356	441
Gewicht Zähler		ca. kg	7,7	10	14	18	20,5	35,5	50,5
Gewicht Messeinsatz		ca. kg	1,4	1,4	3	3	3	5,5	7,5
Gewicht Gehäuse		ca. kg	6,3	8,6	11	15	17,5	30	43

PTB-Zulassungsdaten			WPDH						
Zulässige Dauerbelastung	**Q_n**	**m^3/h**	**15**	**25**	**40**	**60**	**100**	**150**	**250**
Maximale Belastung (1 x 24 h)	Q_{max}	m^3/h	30	50	80	120	200	300	500
Trenngrenze ± 3 %	Q_t	m^3/h	2,25	3,75	6	9	15	22,5	37,5
Untere Messbereichsgrenze ± 5 %	Q_{min}	m^3/h	0,6	1,0	1,6	2,4	4	6	10
Metrologische Klasse			B	B	B	B	B	B	B

Massbilder

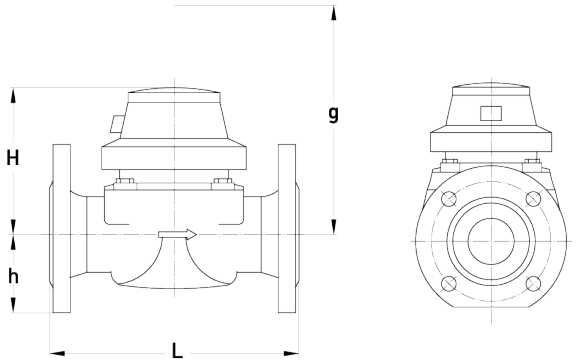

Werkstoffe

Gehäuse	Grauguss
Messeinsatz	Kunststoff
Messflügel	Kunststoff
Sonstige Werkstoffe	Messing / Nichtrostender Stahl

Erstellt: 15.06.2026 23:07 | Alle Rechte vorbehalten

Messfehlerkurve

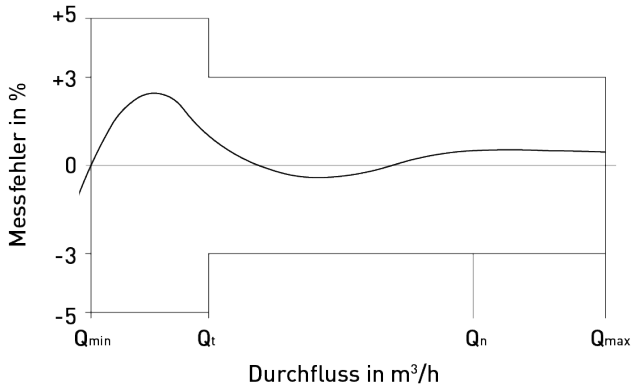

Druckverlustkurve

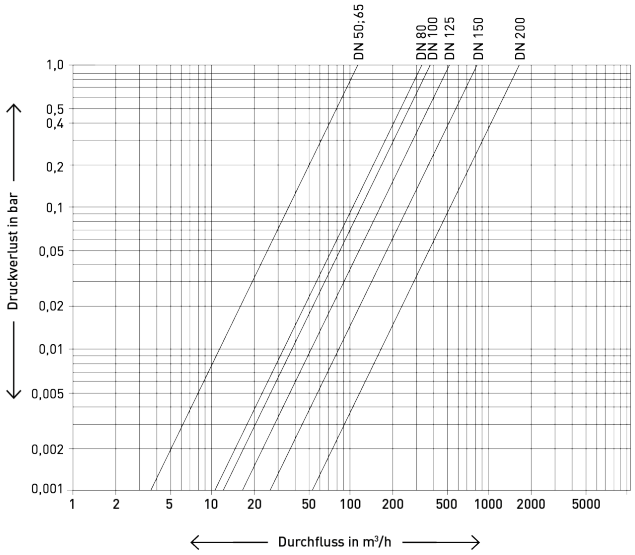

Einbaulagen

Rohrleitung:	waagrecht	—
	senkrecht	|
	schräg	/
Kopf des Zählers:	nach oben	⇕
	zur Seite	↔

Einbau-Hinweis

Vor dem Zähler muss sich eine freie, gerade Einlaufstrecke der Länge 3xDN befinden. Hinter dem Zähler darf sich der Leitungsquerschnitt nicht sprunghaft verringern.

Zifferblätter

DN 50 – DN 125

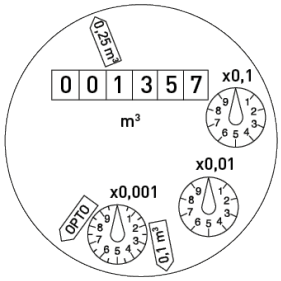

DN 150 – DN 200

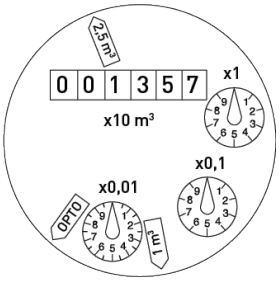

Nennweite	DN	50–125	150–200
Kleinster Skalenwert	m^3	0,0005	0,005
Registrierfähigkeit	m^3	1'000'000	10'000'000

Impulswerttabelle

Impulsgeber	Zählwerktyp	DN 50...125 1 Impuls = ...m³	DN 150...200 1 Impuls = ...m³
Reed RD 02	4/10 4/40	0,25 und 0,1 0,25 und 0,025	2,5 und 1 2,5 und 0,25
Opto OD 02	4/10, 4/40	0,001	0,01
Opto OD 04	4/10, 4/40	0,01	0,1