

CL-SCR

GWFcoder®-Interface

Ihre Vorteile

- Schnittstellenwandlung zwischen GWFcoder®-Zähler und CL-Kommunikationsgerät: **Einfache Anbindung in ein ZFA-System**
- Transparente Arbeitsweise: **Unveränderte Übermittlung der Auslesedaten an das Kommunikationsgerät**
- Beschriftete Anschlussklemmen: **Einfache Installation vor Ort**

Einsatzgebiete

- Das Interface dient der adressierten Auslesung von Wasser- und Gaszählern mit GWFcoder®-Zählwerken über eine CL-Schnittstelle. Über diese Schnittstelle lassen sich mehrere Zähler, welche in Serie miteinander verbunden sind, über ein Modem auslesen.

Eigenschaften

- Kompatibel zu CL-Standard-Schnittstelle IEC 62056-21
- In 2 Ausführungen verfügbar, 1- bzw. 2-kanalig
- Bis zu 4 Zähler (in Abhängigkeit des Modems) an den Bus anschliessbar und auslesbar
- Polaritätsunabhängiger Anschluss der GWFcoder®-Zähler an das Interface
- Hutschienenmontage
- Mit Hilfe des Interfaces kann der GWFcoder®-Zähler mit SCR(IEC)-Schnittstelle an ein Kommunikationsgerät mit einer CL-Schnittstelle angeschlossen werden. Das Kommunikationsgerät dient dabei als Master (CL1) und liest die angeschlossenen Zähler (CL0) über die CL-Schnittstelle aus. Das Interface wird in der Nähe der Kommunikationseinheit montiert. In Kombination mit einer ZFA (Zählerfernauslesung) lassen sich Zählwerkstände direkt aus der Leitzentrale fernauslesen. Die ZFA-Software muss den GWFcoder®-Datensatz unterstützen.

GWF AG
Obergrundstrasse 119
6005 Luzern, Schweiz

T +41 41 319 50 50
info@gwf.ch, www.gwf.ch

Technischer Support:
T +41 41 319 52 00, support@gwf.ch

Zuletzt aktualisiert: 06.05.2026
Erstellt: 25.11.2026 15:16 | Alle Rechte vorbehalten

Komponenten

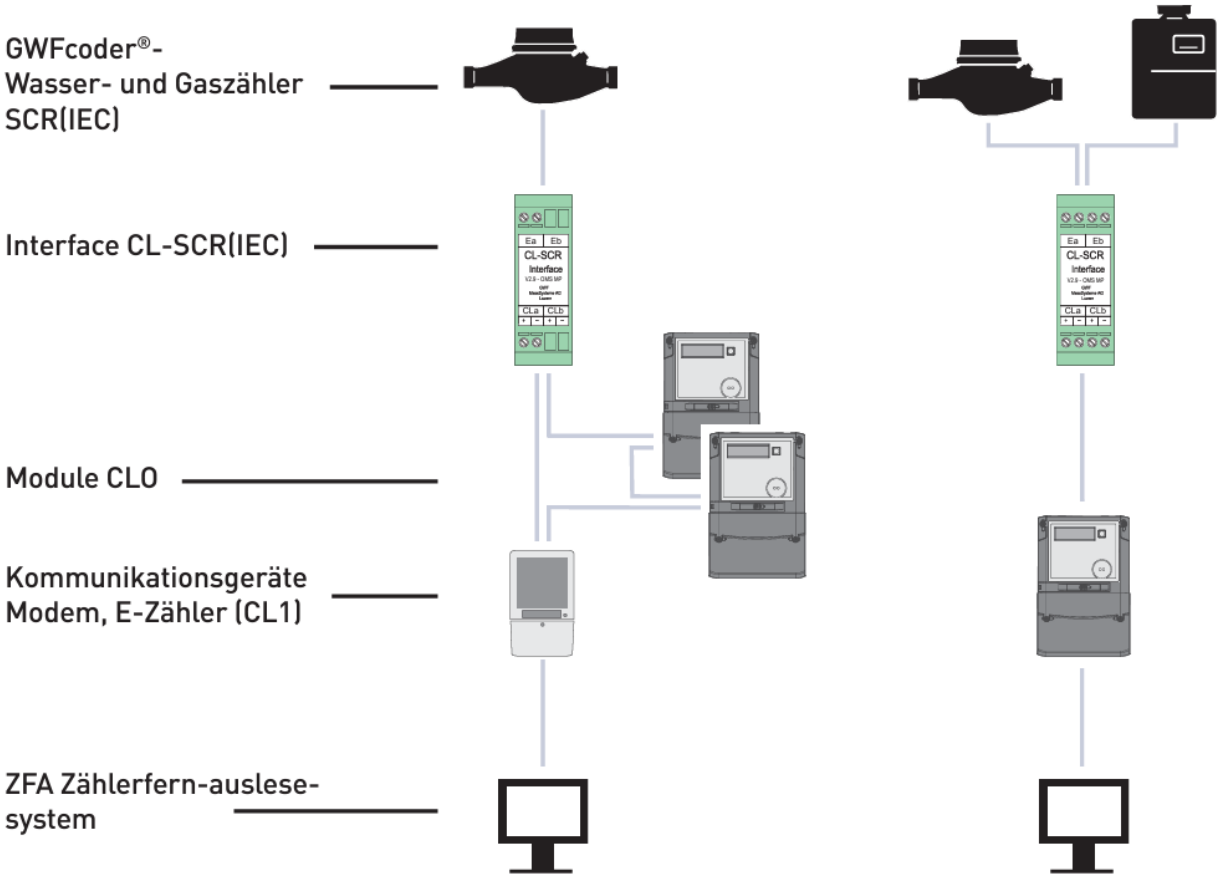

Erstellt: 25.11.2026 15:16 | Alle Rechte vorbehalten

Zähleranschlussschema

Zählertyp		Anschlussdrähte
MTKcoder® IP67	Ohne Zulassung, CE Konformität (MID)	weiss, braun
MTKcoder® IP68	Ohne Zulassung, CE Konformität (MID)	schwarz, rot (grün abschneiden)
MTKcoder® MP IP67	CE Konformität (MID)	weiss, braun
MTKcoder® MP IP68	CE Konformität (MID)	schwarz, rot (grün abschneiden)
WPDKcoder / WSDKcoder Meitwin mit GWFcoder® WPVD mit GWFcoder®	Ohne Zulassung	schwarz, rot (braun abschneiden)
Meistream mit GWFcoder® Meistream Plus mit GWFcoder® Meitwin mit GWFcoder® WPV-MS mit GWFcoder®	CE Konformität (MID)	weiss, braun
Meistream mit GWFcoder® MP Meistream Plus mit GWFcoder® MP Meitwin mit GWFcoder® MP WPV-MS mit GWFcoder® MP	CE Konformität (MID)	schwarz, rot (grün abschneiden)

Anschluss und Signalübertragung / Interface	
+/-	20 mA Stromschleife nach IEC 62056-21, Stromversorgung erfolgt aus dem aktiven Gerät (Master CL1). Nach Power «ON» benötigt das Interface ca. 60 s bis Betriebsbereitschaft. Nach jeder Zählerauslesung ist eine Pause von mindestens 60 s vorzusehen. Der Ausleseintervall des Interfaces darf 60 s nicht unterschreiten. Spannungsabfall pro GWFcoder®-Zählwerk ‹ 5 V DC
Ea	GWFcoder® Zählwerk (polaritätsunabhängig – Kanal 1)
Eb	GWFcoder® Zählwerk (polaritätsunabhängig – Kanal 2)

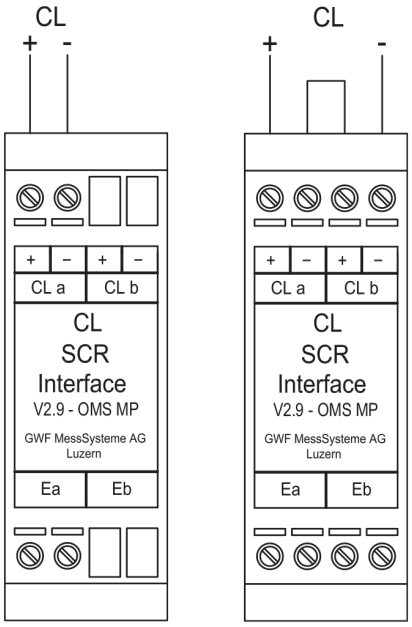

Erstellt: 25.11.2026 15:16 | Alle Rechte vorbehalten

Technische Daten

Ausführungen	
1-kanalig – Anschluss für einen GWFcoder®-Zähler	2-kanalig – Anschluss für zwei GWFcoder®-Zähler

Datenübertragung	
GWFcoder®-Zähler Version 5.x	300 Baud 7E1 Mode A
GWFcoder®-Zähler Version 4.x	300 Baud 7E2 Mode A

Das Interface arbeitet transparent und speichert keine Daten – Auslesedaten werden unverändert an das Kommunikationsgerät übermittelt.

Installation
Das Interface unmittelbar beim Kommunikationsgerät installieren.

Max. Leitungslänge	
SCR-Verbindungskabel	150 m

Kabeltyp	
SCR-Verbindungskabel	U72 (1 x 4 x 0,8)

Masse und Gewichte	
Abmessungen	25 x 78 x 47 mm
Gewicht	ca. 50 g

Einsatzbereich	
Temperatur	-10 bis + 60 °C
Schutzklasse	IP40

Schnittstellen
CL-Standard nach IEC 62056-21
Induktiv nach SCR / Protokoll IEC 62056-21

Erstellt: 25.11.2026 15:16 | Alle Rechte vorbehalten