Wasser



UPZ +m KOAX

Messkapselzähler

Ihre Vorteile

- Kompaktes Design:
  Geringer Einbauplatz vor Ort erforderlich
- Einfache Installation und Austausch:
  Kostenersparnis pro Messstelle
- Vorbereitet für Kommunikationsmodul:
  Nachrüstbarkeit gewährleistet

Einsatzgebiete

- Wasser-Verbrauchsmessung im Gebäudetechnikbereich
- Für Nenndurchfluss Q_3 2,5 m^3 /h lieferbar
- Wasserzähler für örtliche oder Fernablesung
- Vorwand-, Aufputz- oder Unterputzmontage
- Auch passend in Absperrstrecken System KOAX 2”

Eigenschaften

- Mehrstrahl-Kapselzähler, Trockenläufer
- Q_3 2,5 mit Anschlussgewinde 2”
- Keine Ein- und Auslaufstrecke notwendig
- Universelle Einbaulage
- Zählwerk kann am Einbauort in die gewünschte Anzeigeposition gedreht
  werden
- Maximaler Betriebsdruck PN 10 bar
- Temperatur 0.1°C - 90°C
- Optimale Integration in das Sanitärarmaturenprogramm im modernen Wohnungsbau
- Problemloses Spülen der Leitung vor Montage der Messkapsel mit Hilfe eines Blindflansches
- Rosetten rund und verchromt
- CE Konformität nach Europäischer Messmitteldirective (MID)
- Auch in bleifreier Ausführung erhältlich

Optionen

- Kommunikationsmodul mit 12-Jahres-Batterie und 1 m Kabellänge
  - Impuls
  - M-Bus nach EN 13757-2/-3
  - EquaScan-wMIU Funk nach EN 13757-4
- Wasserzähler-/Ventil-Block UP-Fix KOAX
  Dokumentation: UP-Fix KOAX 20-1 und 20-2 - EPd20601

GWF AG
Obergrundstrasse 119
6005 Luzern, Schweiz

T +41 41 319 50 50
info@gwf.ch, www.gwf.ch

Technischer Support:
T +41 41 319 52 00, support@gwf.ch

Zuletzt aktualisiert: 19.02.2026
Erstellt: 25.11.2026 15:16 | Alle Rechte vorbehalten





Massbild

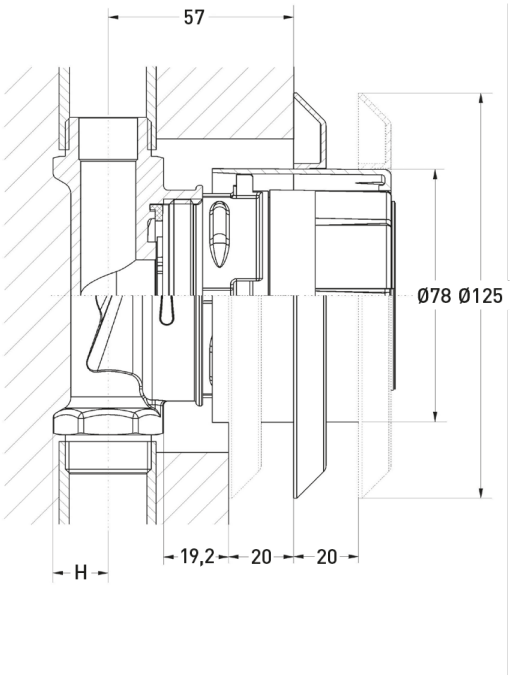

Technische Daten

Einbaulage			horizontal
Nennweite	**DN**	**mm**	**15**
Nenndruck	**PN**	**bar**	**10**
Dauerdurchfluss	**Q_3**	**m^3/h**	**2,5**
Überlastungsdurchfluss	Q_4	m^3/h	3,125
Übergangsdurchfluss ±3%1)	Q_2	l/h	100
Kleinster Durchfluss ±5%	Q_1	l/h	63
Druckverlust bei Q3		bar	0,45
Temperatur		max.°C	30/90
Messbereich			R40

1) Cold water range ±2%

Anschlüsse	Baulänge	Wanddistanz bis Rohrmitte (H)
½" Innengewinde	110 mm	17,5 mm
¾" Innengewinde	110 mm	17,5 mm
¾" Aussengewinde	110 mm	15 mm

Erstellt: 25.11.2026 15:16 | Alle Rechte vorbehalten

Montageset

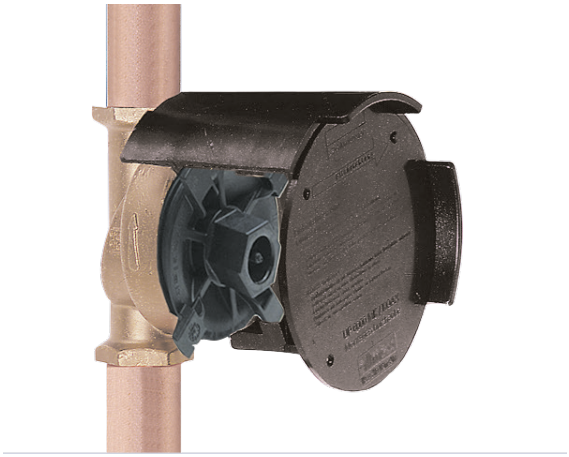

- Einrohr-Anschlussteil EAT
- Blindflasch zum Durchspülen der Leitung (PN 10/16)
- Flachdichtungen
- Montageschutzhaube (gleichzeitig Montageschlüssel und Schablone für Mauerwerkaussparung)
- Montageanleitung

Messeinsatz



- Messkapsel mit 8-stelligem Rollenzählwerk um 360° drehbar, integriertes Schmutzsieb
- Flachdichtung
- Zylinder aus Kunststoff (verchromt)
- Rosette aus Kunststoff (verchromt)
- Drahtplombe
- Montageanleitung

Einbaulagen

Rohrleitung:	waagrecht	—
	senkrecht	|
Kopf des Zählers:	nach oben	↑
	zur Seite	←→

Einbau-Hinweis

UPZ KOAX Kapselzähler sind spritzwassergeschützt. Achtung: Der Einsatz dieser Zähler in Bereichen mit ständig auftretender hoher Staufeuchtigkeit (z.B. direkter Duschbereich oder Erdschächte) sollte vermieden werden, da auf Dauer Feuchtigkeit durch die Kunststoff-Zählwerkshaube diffundieren und die Ablesbarkeit beeinträchtigen kann. Frostsicher einbauen!

Zubehör

	**Blindrosette** Durchmesser 125 mm und Zylinder mit Blindplatte. Wenn vorerst nur das EAT montiert werden soll, deckt die Blindrosette die Wandöffnung optisch einwandfrei nach aussen ab.
	**Rosette** Durchmesser 125 mm, verchromt
	**Zylinder** Durchmesser 85 mm, verchromt
	**Montageschlüssel**

Erstellt: 25.11.2026 15:16 | Alle Rechte vorbehalten