Wasser

Meitwin

Verbundzähler

Ihre Vorteile

- Messung kleinster bis grösster Durchflüsse: **Erhöhung der Wirtschaftlichkeit**
- Herausnehmbarer Messeinsatz bestehend aus Haupt- und Nebenzähler sowie Umschaltventil: **Nachrüstbarkeit bzw. Austauschbarkeit gewährleistet**
- Ein Messeinsatz für alle Gehäuse: **Geringere Lagerhaltungskosten**

Einsatzgebiete

- Messung hoher, stark schwankender Durchflussmengen, z.B.:
  - Gewerbe- und Industrieanlagen
  - Schul- und Sportkomplexe
  - Wohnblöcke
  - Hotels
- Vorgegebene Leitungsdimensionierung für Feuer-Löschwasserbedarf

Eigenschaften

- Erreichung des grössten bekannten Messbereiches mit definiert kleinen Fehlergrenzen. Bsp.: DN 80, Q1 = 16 l/h, Q3 120'000 l/h, Messbereich 1:7500
- Universelle Einbaulage
- Keine Einlaufstrecke notwendig
- Maximaler Betriebsdruck PN 16 bar
- Temperatur bis 50°C
- Hydrodynamische Flügelbalance des Hauptzählers
- Lieferbar in den üblichen Baulängen für WS-Zähler
- Optimaler Korrosionsschutz durch Pulverbeschichtung
- Anlaufwert ca. 2l/h
- Gemeinsame Abdeckhaube für Haupt- und Nebenzähler
- Federbelastetes Umschaltventil mit geringem Druckverlust
- Minimaler Druck von 0,5 bar vor dem Zähler erforderlich
- SVGW-Zertifizierung
- CE Konformität nach Europäischer Messmitteldirective (MID)
- Überflutungssicheres Impulsgeber-Haupt- und Nebenzählwerk (IP68) mit je einem Steckplatz für einen Opto-OD-Impulsgeber sowie je einer Aufnahme eines HRI-Mei Impulsgebers

Optionen

- Überflutungssicheres GWFcoder®-Haupt- und Nebenzählwerk (IP68) mit IEC- oder M-Bus-Schnittstelle, 5m Kabel sowie je einer Aufnahme eines HRI Impulsgebers
- Hochauflösender Impulsgeber HRI-Mei
  Dokumentation: HRI-Mei - EPd10222
- Hochauflösender Impulsgeber Opto OD
  Dokumentation: Opto-OD-Impulsgeber - EPd10205

GWF AG
Obergrundstrasse 119
6005 Luzern, Schweiz

T +41 41 319 50 50
info@gwf.ch, www.gwf.ch, www.gwf.ch

Technischer Support:
T +41 41 319 52 00, support@gwf.ch

Zuletzt aktualisiert: 11.03.2024
Erstellt: 10.05.2024 23:59 | Alle Rechte vorbehalten

Einbaulagen

Rohrleitung: waagrecht

senkrecht

Kopf des Zählers: nach oben

zur Seite

Massbilder

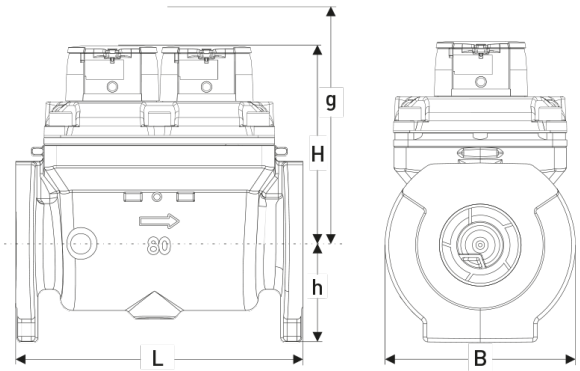

Technische Daten

Nennweite	**DN**	**mm**	**50**	**65**	**80**	**100**
Nenndruck	**PN**	**bar**	**16**	**16**	**16**	**16**
Zulässige Dauerbelastung	**Q_3**	**m^3/h**	**50**	**70**	**120**	**180**
Maximale Belastung (1x24h)	Q_4	m^3/h	90	120	200	280
Trenngrenze ±2%	Q_2	m^3/h	0,012	0,012	0,012	0,012
Untere Messbereichsgrenze ±5%	Q_1	m^3/h	0,006	0,006	0,006	0,006
Umschaltung bei steigendem Durchfluss		m^3/h	2,0-2,6	2,0-2,6	2,0-2,6	2,0-2,6
Umschaltung bei fallendem Durchfluss		m^3/h	1,1-1,7	1,1-1,7	1,1-1,7	1,1-1,7
Temperatur		max. °C	50	50	50	50

Masse und Gewichte						
Baulänge	**L**	**mm**	**270**	**300**	**300**	**360**
Höhe	H	mm	250	250	250	250
Höhe	h	mm	80	92,5	100	100
Ausbauhöhe Messeinsatz	g	mm	505	505	505	505
Breite	B	mm	185	185	210	220
Gewicht Zähler		ca. kg	23	24,6	26,1	31
Gewicht Messeinsatz		ca. kg	7	7	7	7

MID-Zulassungsdaten						
Zulässige Dauerbelastung	Q_3	m^3/h	25	40	63	100
Temperatur		max. °C	30	30	30	30
Messbereich			R1600	R2500	R4000	R6300

Erstellt: 10.05.2024 23:59 | Alle Rechte vorbehalten

Werkstoffe

Gehäuse Hauptzähler:	Grauguss
Gehäuse Nebenzähler:	Messing
Messeinsatz Haupt- und Nebenzähler:	Kunststoff
Federumschaltventil:	Kunststoff / Nichtrostender Stahl

Messfehlerkurve

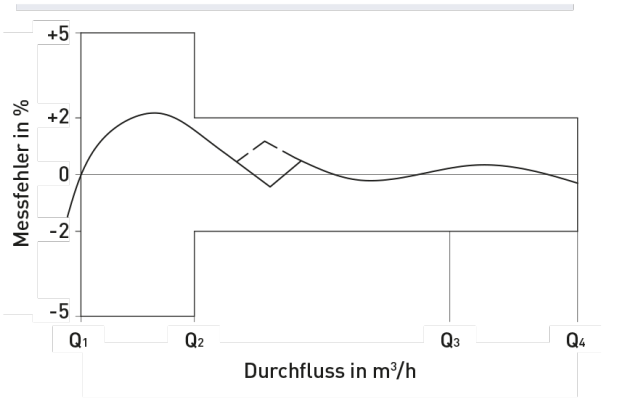

——— Durchfluss steigend — — — Durchfluss fallend

Druckverlustkurve

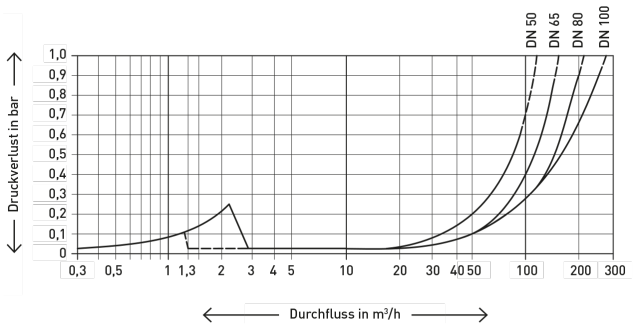

Inbetriebnahme-Hinweis

Bei Inbetriebnahme zwingend langsames Füllen der Leitungen mit Wasser (langsames Entlüften) beachten.

Durchflussrichtung

Durchflussrichtung: **rechts–links**

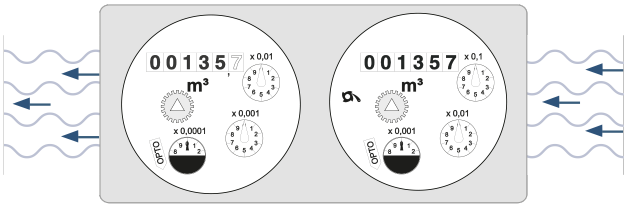

Durchflussrichtung: **links–rechts**

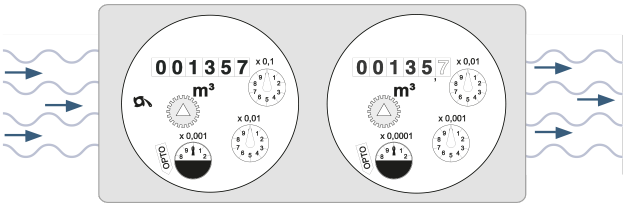

Erstellt: 10.05.2024 23:59 | Alle Rechte vorbehalten

Impulswertigkeit HRI-Mei Impulsgeber

Zählergrösse	DN 50...100 1 Impuls = ...Liter
Meitwin-Hauptzähler	10 100
Meitwin-Nebenzähler	1 10

Impulswertigkeit Opto-OD-Impulsgeber

Zählergrösse		DN 50...100 1 Impuls = ...Liter
Meitwin-Hauptzähler	Opto OD 01 Opto OD 03	1 10
Meitwin-Nebenzähler	Opto OD 01 Opto OD 03	0,1 1

Erstellt: 10.05.2024 23:59 | Alle Rechte vorbehalten