

HRI-Mei

Générateur d'impulsion à haute résolution

Vos avantages

- Détection inductive sans rétroaction:
  Pas d'influence sur la métrologie
- Montage ultérieur possible sans abîmer le plomb d'étalonnage:
  Montage simple et rapide sur site
- Sortie d'impulsions électronique:
  Pas d'effet de rebond

Applications

- Saisie des impulsions pour les compteurs d'eau industriels de la série Meistream, compteur combinés Meitwin et WPV-MS avec conformité CE (MID) et totalisateur standard
- Applications industrielles telles qu'installations de dosage avec le FM-1D/K ou FM-2D/K
- Fonctions de contrôle et de réglage par système d'autoguidage ou SPS

Propriétés

- Design robuste
- Totalisateur prêt pour être équipé du HRI-Mei
- Autodiagnostic
- Durée de vie de la pile: plus de 10 ans
- Corps étanche (IP68)
- Identification du sens de l'écoulement
- Longueur de câble 3 m

GWF AG - Bureau de la Suisse romande
Z.I. de la Vulpillière 61b
1070 Puidoux, Suisse

T +41 41 319 50 50
info@gwf.ch, www.gwf.ch

Soutien technique:
T +41 41 319 52 00, support@gwf.ch

Dernière mise à jour: 29.04.2026
Créé: 25.11.2026 15:26 | Tous droits réservés

Modes de sorties d'impulsions

Le HRI-Mei met à disposition 3 différents modes de sorties d'impulsions par 2 conduites

Mode B4 (Standard)	Est utilisé pour un collecteur avec une seule entrée d'impulsion	I1: Impulsions compensées[1] I2: Erreur d'état[2]
Mode B3		I1: Impulsions flux aller et flux retour I2: Signal du sens du flux
Mode B2		I1: Impulsions flux aller I2: Impulsions flux retour

1] Les impulsions de retour de flux sont compensées par un nombre identique d'impulsions de flux aller.
2] La sortie I2 est normalement fermée. L'état du signal se modifie, lorsqu'une erreur interne (processeur) est reconnue dans le HRI-Mei.

Schéma de câblage

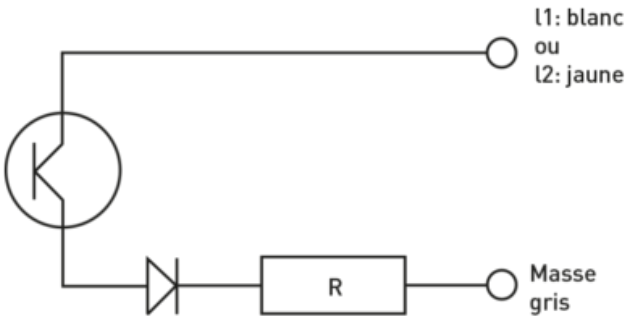

Sortie d'impulsions

Sortie valeurs d'impulsions	1, 10, 100 ou 1000 litres/imp.
Amplitude d'impulsions	32 ms
U_{max}	48 V DC
U_{min}	3 V DC
I_{max}	0,2 A
P_{max}	4 W

Sortie – Valeurs d'impulsions

Dimensions du compteur	DN 40...125 1 Imp. = ...litres	DN 150...300 1 Imp. = ...litres
Meistream, Meistream Plus, compteur principal Meitwin et compteur principal WPV-MS	10 100	100 1000
Compteur secondaire Meitwin	1 10	-
Compteur secondaire WPV-MS	-	10 100

Plage de température

Service	-10 à + 60 °C

Créé: 25.11.2026 15:26 | Tous droits réservés