

AXONIC

Débitmètre à ultrasons

Vos avantages

- Partie hydraulique à ultrason:
  Grande stabilité de mesure et fiabilité de fonctionnement
- Performances métrologiques remarquables:
  Augmentation de la rentabilité
- Utilisation universelle avec intégrateur divers:
  Pour répondre aux nombreuses exigences, également en ce qui concerne les interfaces
- Intelligence intégrée (statut et messages d'avertissement):
  Dépannage aisé et rapide sur place

Applications

- Remplacement du compteur mécanique
- Mesure de la consommation de chaleur et/ou de froid dans la technique du bâtiment

Propriétés

- Montage universel
- Pression de service max. PN 16 bar / PN 25 bar
- Température maximale de 130 °C
- Bride mobile
- Code à barres 2D avec N° de série et informations sur le compteur
- Conformité CE selon MID
  (directives européennes pour les instruments de mesure)
- Générateur d'impulsions avec 3 m de câble
  (Valeur d'impulsions standard: DN 65-100: 10 litres, DN 150: 100 litres)
- Classe d'environnement C, classe d'exactitude 2

Options

- Générateur d'impulsions avec 10 m de câble

GWF AG - Bureau de la Suisse romande
Z.I. de la Vulpillière 61b
1070 Puidoux, Suisse

T +41 41 319 50 50
info@gwf.ch, www.gwf.ch

Soutien technique:
T +41 41 319 52 00, support@gwf.ch

Dernière mise à jour: 08.09.2026
Créé: 23.11.2026 12:01 | Tous droits réservés

Données techniques

Série			AXONIC							
Diamètre nominal	**DN**	**mm**	**65**	**65**	**80**	**80**	**100**	**100**	**150**	**150**
Pression nominale	**PN**	**bar**	**16**	**25**	**16**	**25**	**16**	**25**	**16**	**25**
Débit nominal	**q_p**	**m^3/h**	**25**	**25**	**40**	**40**	**60**	**60**	**150**	**150**
Débit maximal	q_s	m^3/h	50	50	80	80	120	120	300	300
Débit minimal	q_i	m^3/h	0,1	0,1	0,16	0,16	0,24	0,24	0,6	0,6
Valeur de démarrage		env. m^3/h	0,04	0,04	0,08	0,08	0,1	0,1	0,3	0,3
Valeurs kvs		m^3/h	80	80	110	97	160	160	390	390
Plage de température		°C	1...130	1...130	1...130	1...130	1...130	1...130	1...130	1...130
Plage de mesure	q_i/q_p		1:250	1:250	1:250	1:250	1:250	1:250	1:250	1:250

Dimensions et poids			AXONIC							
Longueur	**L**	**mm**	**200**	**300**	**225**	**300**	**360[1)]**	**360**	**500[2)]**	**500**
Hauteur	H	mm	204	204	209	209	219	219	244	244
Hauteur	h	mm	93	93	100	100	111	118	143	150
Diamètre extérieur des brides	D	mm	185	185	200	200	220	235	240	250
Diamètre des trous pour les vis	L	mm	145	145	160	160	180	190	240	250
Nombre de vis		pièce	4	8	8	8	8	8	8	8
Poids		env. kg	8	9	9,6	10,4	14	16	28	31

1) Disponible aussi en longueur de 250 mm 2) Disponible aussi en longueur de 300 mm

Tableau des dimensions

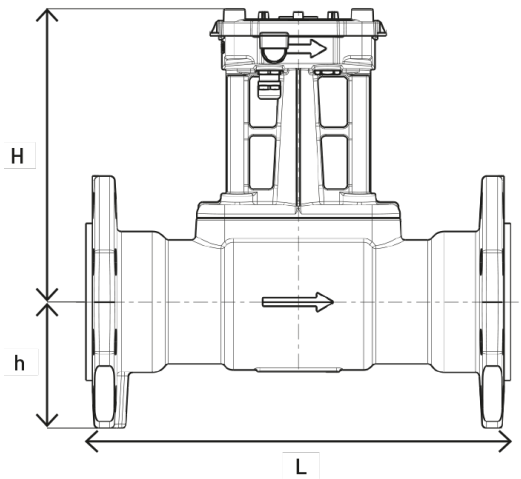

Matériaux

Boîtier: Bronze

Créé: 23.11.2026 12:01 | Tous droits réservés

Positions de montage

Conduite:	horizontale	
	verticale	
Tête du compteur:	vers le haut	
	sur le côté	
	vers le bas	

Courbe de perte de charge

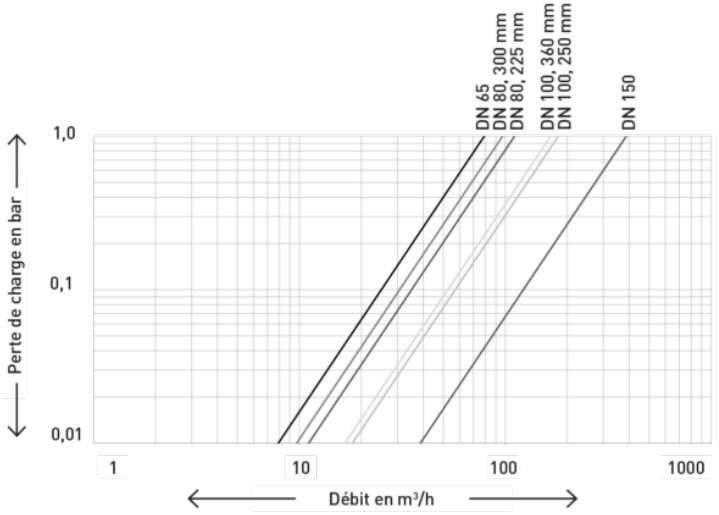

Conseil de montage

Le partie hydraulique à ultrason AXONIC n'exige pas de tronçon d'entrée et de sortie rectiligne. Il est toutefois recommandé de prévoir en général un tronçon d'entrée et de sortie de min. 5 x DN, pour autant que l'espace le permette.

Recommandations d'installation

Le partie hydraulique à ultrason AXONIC peut être jamais installé dans une position dans laquelle des bulles d'air peuvent être emprisonnées au niveau du partie hydraulique.

Données techniques générateur d'impulsions

Elément de commutation		
Type		Passive Open collector
Tension de commutation	U_{max}	30 V DC
Courant de commutation	I_{max}	27 mA
Puissance de commutation	P_{max}	0,81 W
Longueur d'impulsion		100 ms

Tableau des valeurs d'impulsions

Générateur d'impulsions	DN 65...100 1 Imp. = ... litres	DN 150 1 Imp. = ... litres
Impulsion	10	100

Créé: 23.11.2026 12:01 | Tous droits réservés

Recommandations d’installation

Transmission perturbée des impulsions

Il est recommandé d’utiliser des câbles blindés et torsadés lors des perturbations dans la transmission des impulsions entre le générateur et le récepteur, par exemple proximité d’un câble de puissance.

Créé: 23.11.2026 12:01 | Tous droits réservés