Eau



Meistream Plus avec GWFcoder® MP

Compteur Woltman

Vos avantages

- Interface multiprotocole révolutionnaire (IEC et M-Bus dans un compteur):
  Protection de l'investissement en raison de l'interopérabilité du compteur
- Transmission de l'index effectif:
  Pas de données perdues, facture de la consommation sécurisée et incontestable
- Pas besoin de paramétrage pour l'identification des appareils et l'ajustement de l'index lors du raccordement à un système de relevé (Plug & Play):
  Montage simple et rapide sur site
- Mesure des plus faibles coefficients de débits:
  Augmentation de la rentabilité
- Bloc de mesure amovible:
  Possibilité de rééquipement et/ou d'échange
- Un bloc de mesure pour divers corps:
  Stockage réduit

Applications

- Mesure des moyens et hauts débits
- Mesure des faibles débits pendant les périodes d'utilisation minimale
- Relevés des données automatisées avec système mobile et/ou depuis un réseau fixe
- Télélecture câblée ou radio pour les postes difficilement accessibles, par ex. puits

Propriétés

- Montage horizontale
- Pas de tronçon d'entrée nécessaire
- Totalisateur orientable à 355°
- Pression de service max. PN 16 bar
- Température maximale de 50 °C
- Balance hydrodynamique, radiale et axiale de la roue à ailettes
- Disponible dans les longueurs de pose courantes pour les compteurs WS et WP
- Protection optimale de la corrosion grâce à un revêtement par poudre
- Exécution en métal non ferreux
- Certification SSIGE
- Conformité CE selon MID
  (directives européenes pour les instruments de mesure)
- Totalisateur étanche (IP68) avec interface multiprotocole (MP), 5 m de câble, ainsi qu'un logement pour générateur d'impulsions HRI
- Unité de charge M-Bus standard: 2 unités de charge (3 mA)

Options

- Générateur d'impulsions à haute résolution HRI
  Documentation: HRI
- Module radio RCM®-H200 split
  Documentation: RCM®-H200

GWF AG - Bureau de la Suisse romande
Z.I. de la Vulpillière 61b
1070 Puidoux, Suisse

T +41 41 319 50 50
info@gwf.ch, www.gwf.ch

Soutien technique:
T +41 41 319 52 00, support@gwf.ch

Dernière mise à jour: 25.08.2026
Créé: 25.11.2026 06:26 | Tous droits réservés

Données techniques

Informations du fabricant											
Diamètre nominal[1]	**DN**	**mm**	**50**	**50**	**65**	**65**	**80**	**80**	**100**	**100**	**150**
Pression nominale	**PN**	**bar**	**16**	**16**	**16**	**16**	**16**	**16**	**16**	**16**	**16**
Débit permanent admissible	**Q_3**	**m^3/h**	**35**	**35**	**40**	**40**	**63**	**63**	**100**	**100**	**250**
Débit maximal (quelques minutes)	Q_4	m^3/h	55	55	60	60	120	120	160	160	400
Débit de transition ± 2 %	Q_2	m^3/h	0,13	0,13	0,16	0,16	0,25	0,25	0,4	0,4	0,63
Débit minimal ± 5 %	Q_1	m^3/h	0,07	0,07	0,1	0,1	0,13	0,13	0,2	0,2	0,35
Température		max.°C	50	50	50	50	50	50	50	50	50

Dimensions et poids											
Longueurs	**L**	**mm**	**200**	**270[2]**	**200**	**300**	**225[3]**	**300**	**250**	**360**	**300[4]**
Hauteur	H	mm	157	157	157	157	187	187	187	187	214
Hauteur	h	mm	73	73	85	85	95	95	105	105	135
Hauteur de démontage du bloc de mesure	g	mm	237	237	237	237	307	307	307	307	393
Poids compteur		env. kg	7,8	9,6	10,1	12	14,2	16,3	18,2	20,2	35,9
Poids bloc de mesure		env. kg	1,5	1,5	1,5	1,5	3,2	3,2	3,2	3,2	5,9
Poids boîter		env. kg	6,3	8,1	8,6	10,5	11	13,1	15	17	30

1] Diamètre DN 40 sur demande
2] Disponible aussi en longueur de 300 mm
3] Disponible aussi en longueur de 200 mm
4] Disponible aussi en longueur de 500 mm

Données d'homologation MID											
Débit permanent admissible	Q_3	m^3/h	25	25	40	40	63	63	100	100	250
Température		max.°C	50	50	50	50	50	50	50	50	50
Plage de mesure			R315	R315	R400	R400	R400	R400	R400	R400	R630
Certification standard de livraison			R315	R315	R315	R315	R315	R315	R315	R315	R315

Créé: 25.11.2026 06:26 | Tous droits réservés

Cote d'encombrement

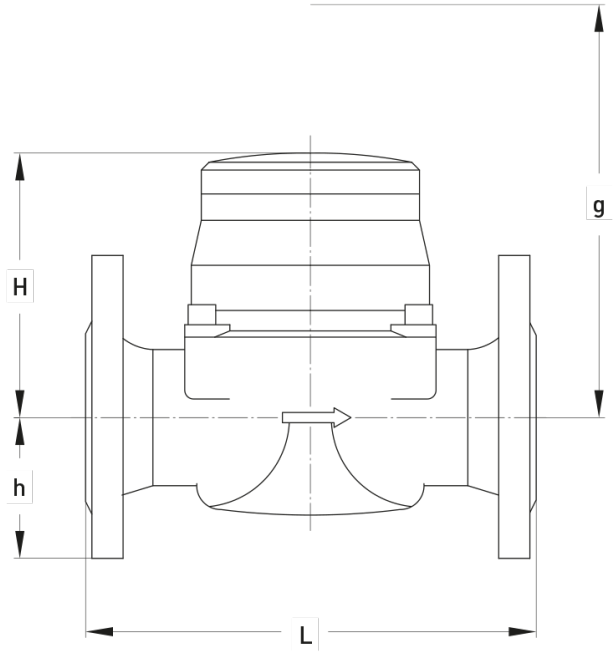

Matériaux

Boîter	Fonte grise
Bloc de mesure	Matière plastique
Turbine	Matière plastique
Autres matériaux	Laiton / Acier inoxydable

Courbe d'erreur de mesure

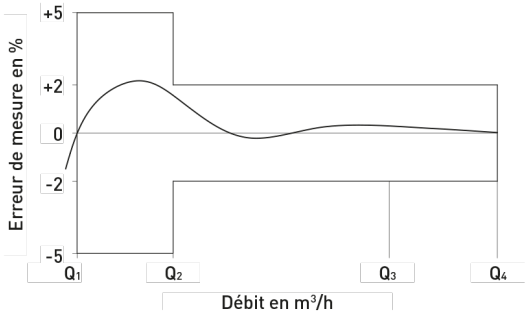

Courbe de perte de charge

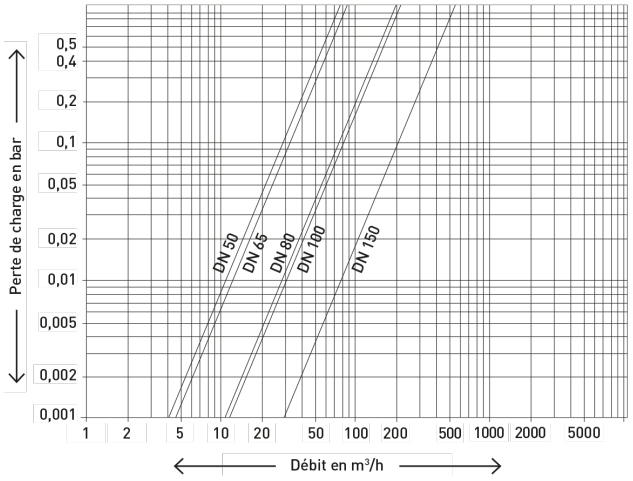

Positions de montage

Conduite: horizontale

Tête du compteur: en haut

Conseil pour la mise en service

Lors de la mise en service, veiller impérativement à ouvrir progressivement la vanne en amont (purge lente).

Créé: 25.11.2026 06:26 | Tous droits réservés

Cadrans

DN 50 – DN 100

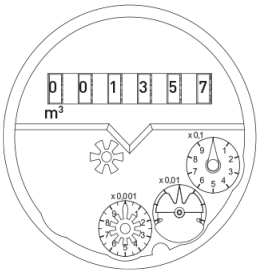

DN 150

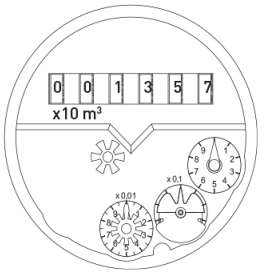

Diamètres nominaux	DN	50–100	150
Valeur minimale	m^3	0,0005	0,005
Enregistrement	m^3	1'000'000	10'000'000

Valeurs d'impulsions du générateur d'impulsion HRI

Dimensions du compteur	DN 50...100 1 Imp. = ...litres	DN 150 1 Imp. = ...litres
Meistream Plus	100 1000	1000 10000

Principe de fonctionnement du système GWFcoder®

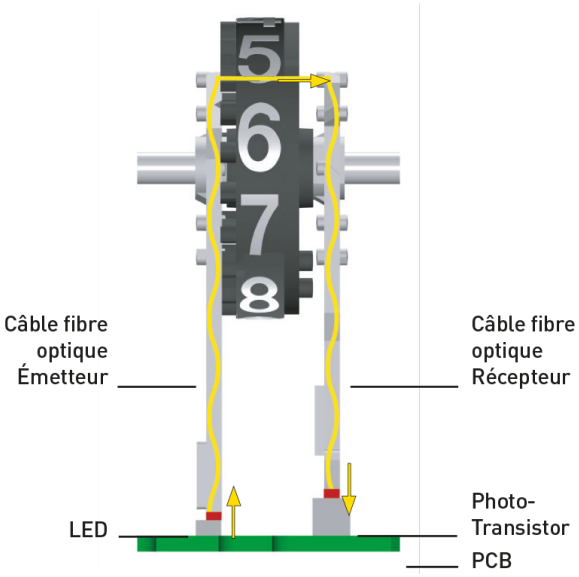

Dans le système GWFcoder® les différents rouleaux du totalisateur mécanique sont balayés opto-électroniquement. Les fentes disposées de façon asymétriques et de longueurs différentes dans les rouleaux sont balayées par cinq barrières lumineuses (émetteur et récepteur de conducteur optique). Les barrières lumineuses sont réalisées avec des phototransistors, des LEDs et des conducteurs optiques, qui sont scannés et évalués les uns après les autres. La position exactement définie de chaque rouleau est codée comme index Absolu et relevée par l'interface GWFcoder® comme élément du protocole. GWF a breveté ce principe de fonctionnement. Comparé à un compteur avec sortie d'impulsions, l'interface du totalisateur GWFcoder® dispose d'une qualité d'information et d'une sécurité de relevé incomparables. Le GWFcoder® n'a pas besoin de pile, les cycles de révision usuels ne sont ainsi pas entravés. Le terminal produit l'énergie pour le relevé.

De plus, les produits avec la désignation «MP» (multiprotocole) permettent de choisir entre une lecture murale (inductive ou CL), Wired M-Bus ou une lecture radio et de faire fonctionner le système facilement et rapidement en «Plug & Play».

Créé: 25.11.2026 06:26 | Tous droits réservés

Protocole de données GWFcoder®

Medium	Eau
Index actuel absolu	123654 m^3
Numéro de série	43215678
Diamètre nominal du compteur	DN 50

M-Bus: EN 13757 --> Couleurs du câble noir / rouge, indépendant de la polarité

ECO: EN 13757-3 --> Couleurs du câble noir / vert / rouge, notez la polarité

Application

Relevé par radio

Compteur avec totalisateur GWFcoder® est relevé par radio à l'aide d'une infrastructure mobile (p. ex. module radio RCM®-H200 et MEx).

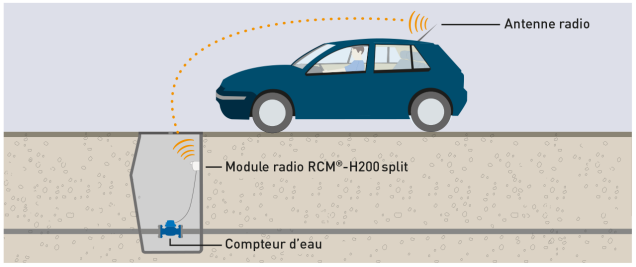

Créé: 25.11.2026 06:26 | Tous droits réservés