Eau Eaux usées



# Module 4-20 mA

sonico® EDGE

## Vos avantages

- Résolution d'impulsion la plus élevée:
  **Débit volumique de la sortie de courant 4 – 20 mA (16 bits) configurable**
- Volume configurable:
  **20 mA configurable via l'interface IR de l'appareil de mesure et l'application sonico® LIFE**
- Mode de sortie de puissance unidirectionnel ou bidirectionnel:
  **Distance de 12 mA ou valeurs absolues pour la sortie de courant avant et arrière**
- Une grande flexibilité:
  **Installation facile et rapide sur site grâce à la détection automatique de l'interface NFC**
- Conception étanche:
  **Logement étanche (IP68)**
- Plug & Play:
  **Installation facile et rapide ou mise à niveau ultérieure sur le terrain avec détection automatique de l'interface NFC**

## Applications

- Système SCADA
- Application de contrôle dans l'industrie
- Système de gestion des bâtiments
- Enregistrement de données en combinaison avec divers enregistreurs de données
- Utilisation dans les positions d'installation les plus difficiles et les plus inondées

## Propriétés

- Trois modes différents pour les mesures de débit unidirectionnelles ou bidirectionnelles
- Emplacements pour modules NFC encliquetables – pas de connecteurs ou câbles nécessaires
- Peut être installé en usine ou ultérieurement sur le terrain sans rupture du sceau métrologique
- Compatible avec toutes les versions de compteurs sonico® EDGE
- L'interface de configuration infrarouge est crypté avec AES-128 bit
- CE Approbation

GWF AG - Bureau de la Suisse romande
Z.I. de la Vulpillière 61b
1070 Puidoux, Suisse

T +41 41 319 50 50
info@gwf.ch, www.gwf.ch

Soutien technique:
T +41 41 319 52 00, support@gwf.ch

Dernière mise à jour: 02.07.2026
Créé: 26.11.2026 07:23 | Tous droits réservés

# Les modes

| Modes de fonctionnement | | | |
|---|---|---|---|
| Mode 1 | Pour les mesures avant uniquement | 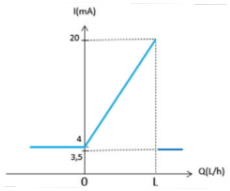 | 3,5 mA = Alarme, pas de connexion NFC ou débit configuré dépassé<br>4 mA = 0 débit<br>20 mA = Débit non signé configurable dans le sens avant |
| Mode 2 | Pour les mesures avant et arrière | 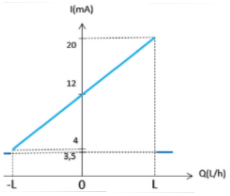 | 3,5 mA = Alarme, pas de connexion NFC ou débit configuré dépassé<br>4 mA = Débit configurable uniquement dans le sens arrière<br>12 mA = 0 débit<br>20 mA = Débit configurable dans le sens avant |
| Mode 3 | Pour les mesures avant et arrière | 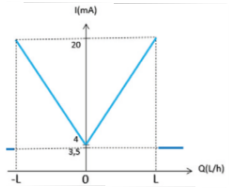 | 3,5 mA = Alarme, pas de connexion NFC ou débit configuré dépassé<br>4 mA = 0 débit<br>20 mA = Débit dans le sens avant ou arrière |

# Dimensions (mm)

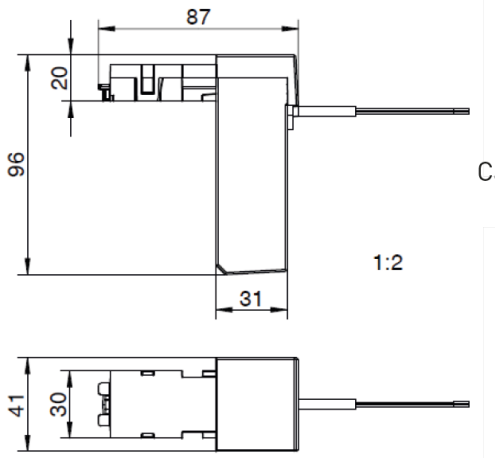


Câble de 3 m

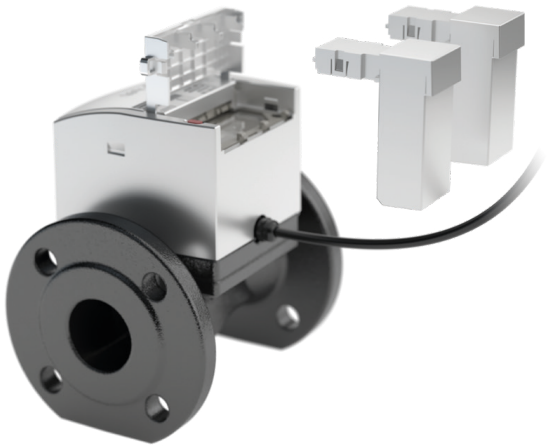


Créé: 26.11.2026 07:23 | Tous droits réservés

# Données techniques

| Spécifications | |
|---|---|
| Conformité à la norme | EN 300 220 |
| Approbation | CE |
| Classe de protection | IP68 |
| Sortie de courant | 4...20 mA, passif |
| Longueur de câble / Fournie | 3 m, y compris le joint pour la prolongation du câble |
| Longueur maximale du câble | 500 m |
| Poids | env. 243 g |

| Alimentation électrique | |
|---|---|
| Voltage | Pas de piles incluses<br>Min: 10 V<br>Typical: 24 V<br>Max: 26 V |
| Courant | 3 mA |

| Conditions | |
|---|---|
| Température de fonctionnement et de stockage | -25 à +70 °C |
| Humidité relative | 0 à 100 % (IP68) |

# Connexion par câble pour le module 4 – 20 mA

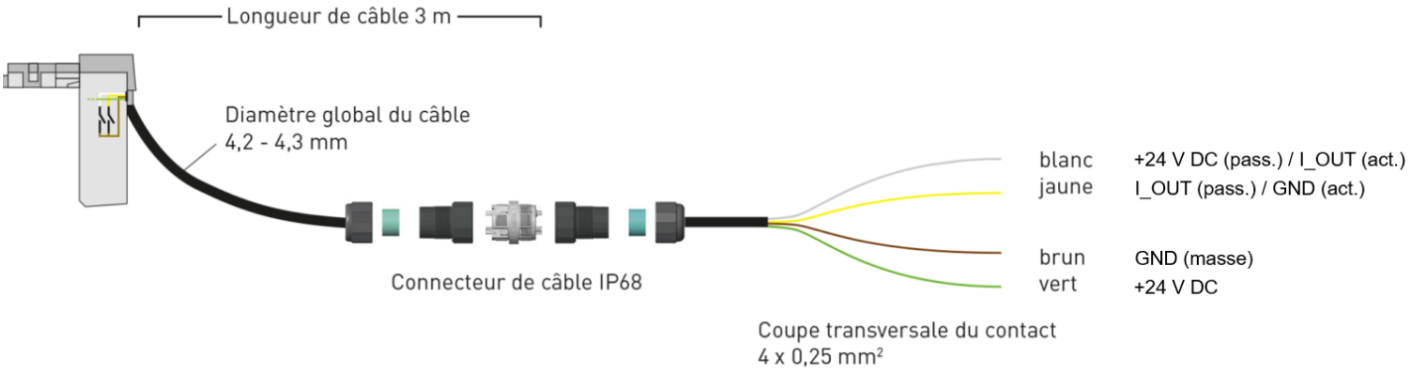




Créé: 26.11.2026 07:23 | Tous droits réservés

## Schéma électrique

1. Sonico® 4-20 mA module et schéma de connexion du compteur à l'aide d'un instrument de lecture passif.

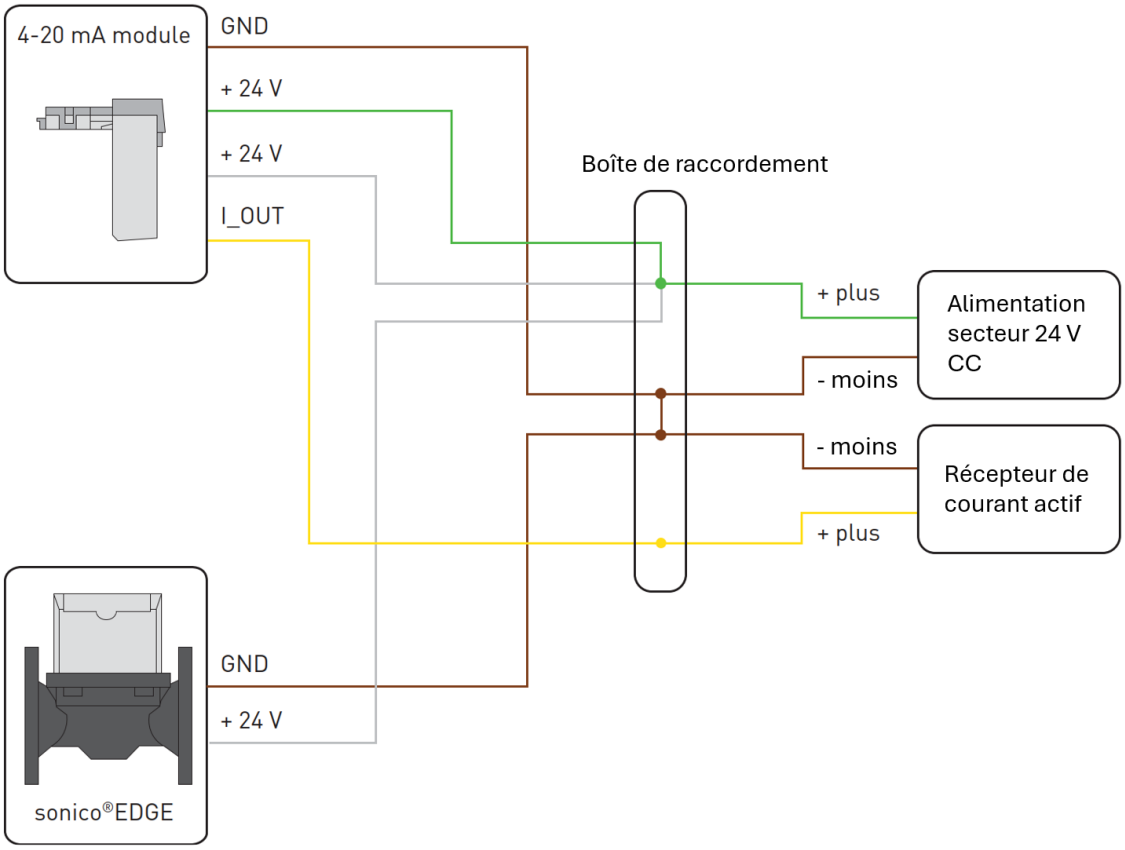


2. Sonico® 4-20 mA module et schéma de connexion du compteur à l'aide d'un instrument de lecture active.

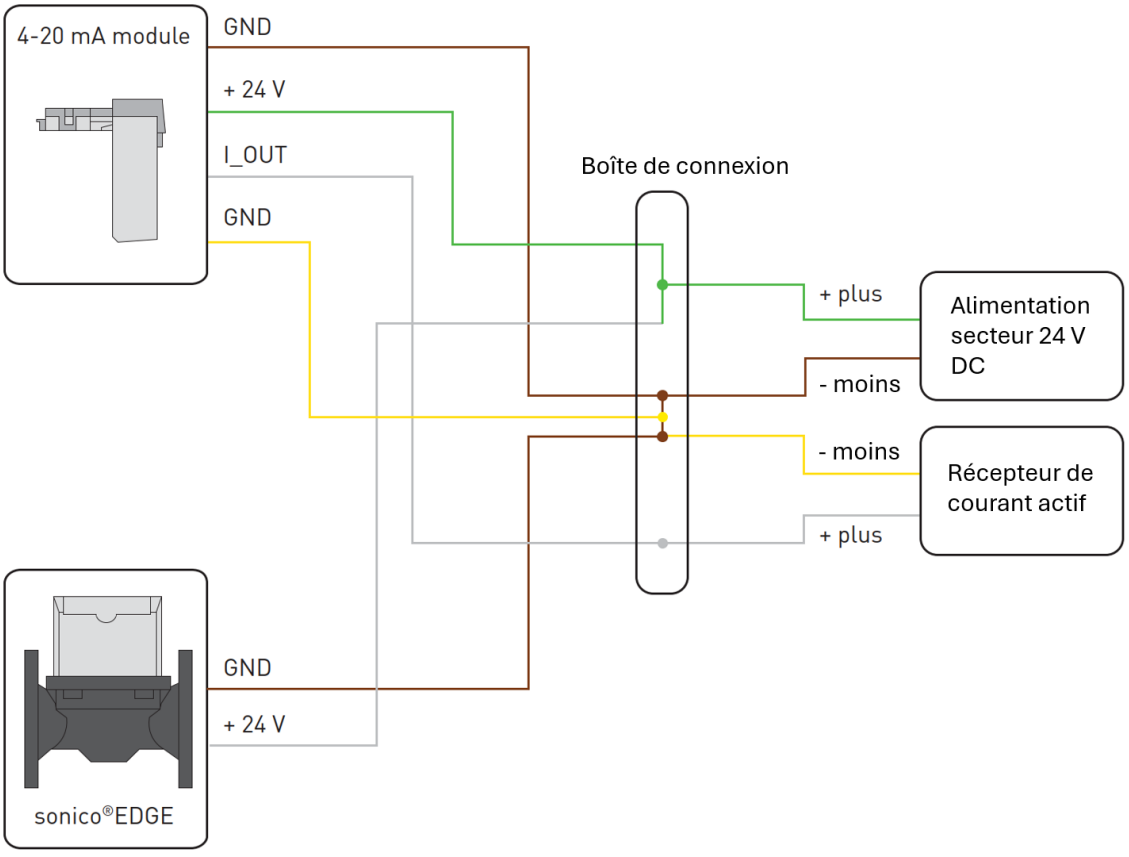



Créé: 26.11.2026 07:23 | Tous droits réservés